Accessoires
Produktdatenblatt Nr. 9160 - R - 05
Stand: Juni 2020

1. Einsatzzweck

SPORTEC® FT design ist die einfache Art Trainingsbereiche kreativ und funktional zu gestalten. Die aufeinander abgestimmten Schablonen können individuell miteinander kombiniert werden und bieten so eine Vielzahl von unterschiedlichsten Trainingsmöglichkeiten. Die Größe der Trainingsfläche wird durch die Stückzahl der verwendeten Schablonen angepasst und kann jederzeit ergänzt und erweitert werden. So bietet **SPORTEC® FT design**, gerade bei der Gestaltung von individuellen Trainingsflächen, eine einfache und flexible Lösung für jedermann, egal ob auf bereits vorhandenen oder neu zu installierenden **SPORTEC® Bodenbelägen**.

2. Werkstoff

Vorgefertigte Folienschablonen zum Aufkleben auf den vorhandenen **SPORTEC®** Bodenbelag und 2-Komponenten PU Farbe zum Aufmalen der jeweiligen Designelemente.

3. Produktdesign

Die Schablonen bestehen aus transparenter Klebefolie, und haben je nach Design eine Abmessung von 1,00m x 1,00m oder 1,00m x 1,25m. Ein FT design Set besteht aus 4 selbstklebenden Schablonen und 2-K-PU-Farbe.

Standardfarben der 2-Komponenten PU-Farbe:

blau (RAL 5012) grün (RAL 6018) grau (RAL 7040)

weiß (RAL 9016) gelb (RAL 1021)

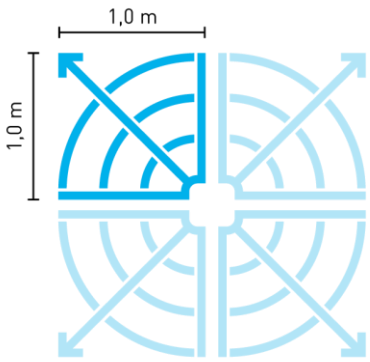

Corner

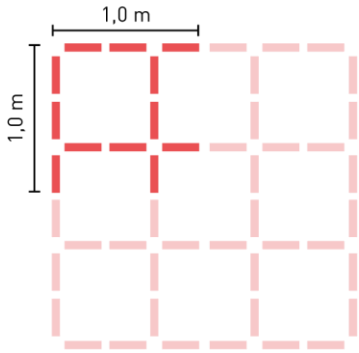

Tic Tac Toe

Pulling Distance

Dieses Produktdatenblatt unterliegt keinem Änderungsdienst! Alle Angaben erfolgen ohne Gewähr.
Die jeweils aktuelle, gültige Fassung ist abrufbar unter www.kraiburg-relastec.com/sportec

KRAIBURG Relastec GmbH & Co.KG
Fuchsberger Straße 4 · D-29410 Salzwedel
Fon +49-(0)3901-8304-79 · Fax +49-(0)3901-8304-479
martin.beischer@kraiburg-relastec.com · www.kraiburg-relastec.com

Made in Germany
qualityaustria SYSTEMZERTIFIZIERT ISO 9001:2015 NR. 00186/0 ISO 50001:2011 NR. 00070/0
IQNet
IAKS

Accessoires
Produktdatenblatt Nr. 9160 - R - 05
Stand: Juni 2020

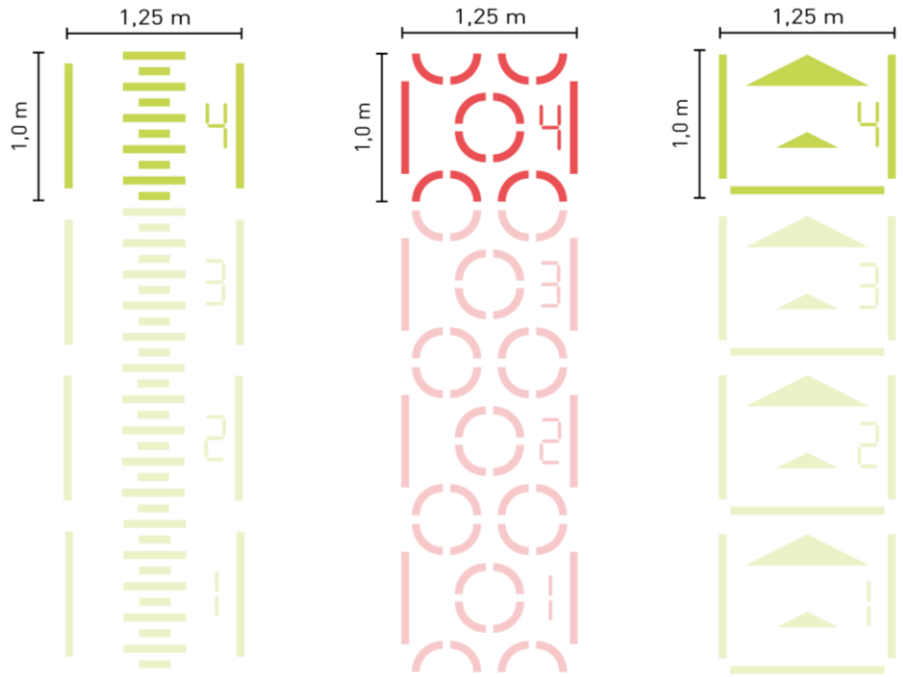

Meter Hoops Ladder

4. Maße

Abmessungen:	1,00m x 1,00m (Corner, Tic Tac Toe) 1,00m x 1,25m (Hoops, Ladder, Meter, Pulling Distance)

5. Produktprüfungen

Temperaturbereich:	10°C bis 30°C	(Eigenprüfung)

6. Verlegung

Die Verwendung und die Installation der Designschablonen erfolgt entsprechend der Verlegeanleitung von **SPORTEC® FT design**. Die aktuelle Verlegeanleitung kann auf der Homepage der KRAIBURG Relastec GmbH & Co. KG heruntergeladen werden.

Dieses Produktdatenblatt unterliegt keinem Änderungsdienst! Alle Angaben erfolgen ohne Gewähr.
Die jeweils aktuelle, gültige Fassung ist abrufbar unter www.kraiburg-relastec.com/sportec

KRAIBURG Relastec GmbH & Co.KG
Fuchsberger Straße 4 · D-29410 Salzwedel
Fon +49-(0)3901-8304-79 · Fax +49-(0)3901-8304-479
martin.beischer@kraiburg-relastec.com · www.kraiburg-relastec.com

Made in Germany
qualityaustria SYSTEMZERTIFIZIERT ISO 9001:2015 NR. 00186/0 ISO 50001:2011 NR. 00070/0
IQNet CERTIFIED MANAGEMENT SYSTEM
IAKS